GURA DE SCURGERE

Sc. 1:10

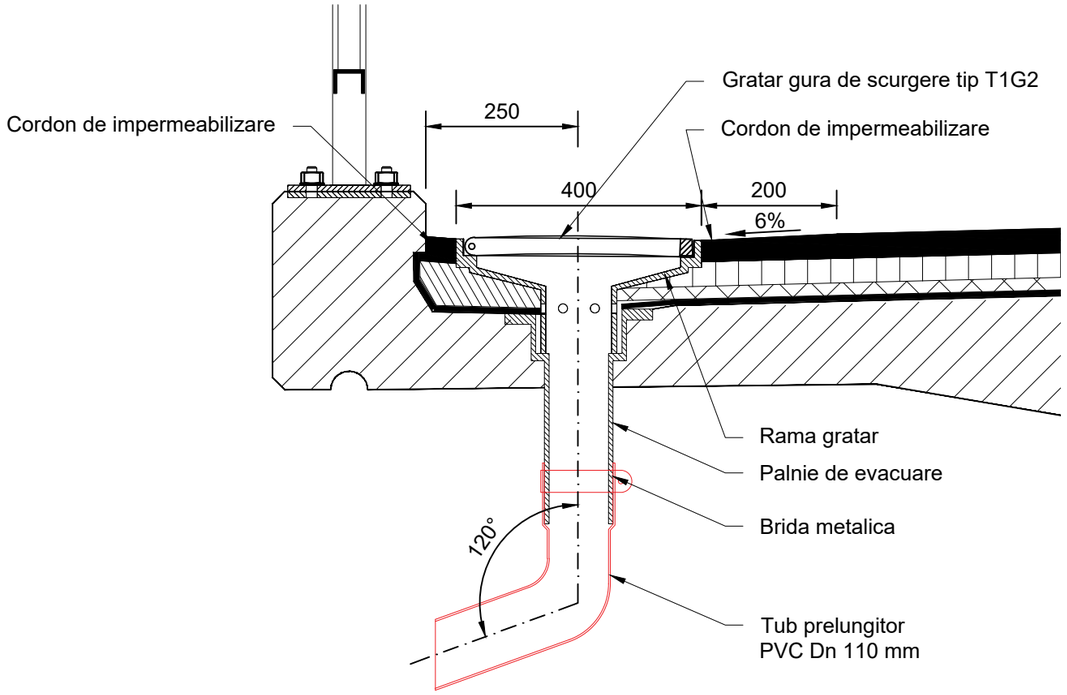

GRATAR

Masa = 25kg

VEDERE PLANA

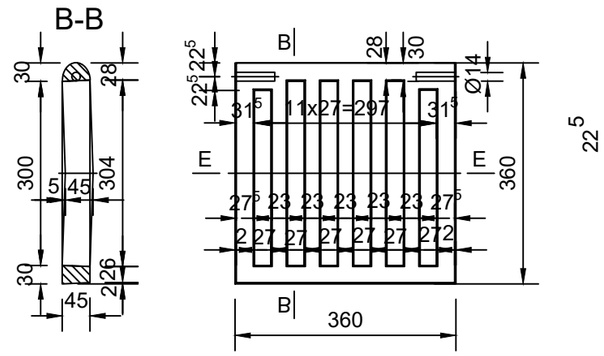

RAMA GRATAR

Masa = 31kg

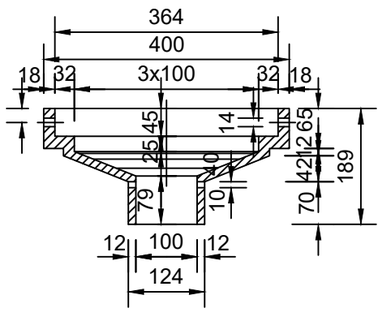

PALNIE DE EVACUARE

Masa = 12kg

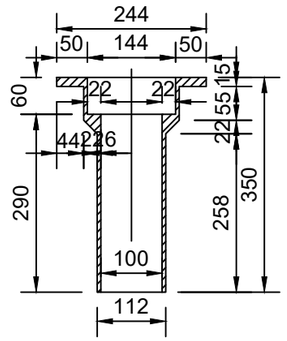

Nota:

1. Gura de scurgere se monteaza la mijlocul deschiderii, pe ambele trotuare.
2. La executia stratului suport al hidroizolatiei, se va asigura o panta minima de 2% spre palnia de evacuare.
3. Hidroizolatia se va introduce in partea superioara a palniei si se va fixa prin montarea ramei gratarului asigurandu-se prin aceasta evacuarea apei infiltrate la nivelul hidroizolatiei prin golurile lasate la partea inferioara a ramei gratarului.
4. Inainte de turnarea asfaltului pe cale, se fixeaza gratarul de rama prin doua bolturi.
5. La executie, se va avea grija ca nivelul superior al ramei gratarului sa nu depaseasca nivelul imbracamintii.
6. Palnia de evacuare se va monta la partea superioara a stratului de rezistenta (conform detaliului).
7. Orice modificare a prezentei planse se face numai cu acordul scris al proiectantului
8. Orice neconcordanta cu prevederile prezentei planse si situatia din amplasamentul lucrarii, se va aduce la cunostinta proiectantului.

PROIECTANT:

S.C. POD-PROIECT S.R.L.

Iași, str. Plopii fără soț nr. 3
Romania, jud. Iași
RO 14447212
www.pod-proiect.ro

BENEFICIAR:

C.N.A.I.R. S.A.
DIRECȚIA REGIONALĂ DE DRUMURI ȘI PODURI IAȘI

Iași, Șoseaua Națională 23,
Telefon: 0232 214430
Fax: 0232 214432

DENUMIRE PROIECT:

ÎNTOCMIRE D.A.L.I. ȘI P.T.,

"Reparații curente pod pe DN 17A km 23+261"

FAZA: P.T.+D.D.E.+C.S.

ȘEF PROIECT	
ing. Bogdan Ilie HRITCU	
PROIECTAT	
ing. Bogdan Ilie HRITCU	
DESENAT	
ing. Viorica HRITCU	
VERIFICAT	
ing. Adrian Constantin GROSU	

DENUMIRE PLANȘĂ:

DETALIU GURA DE SCURGERE

Plansa nr.:	22
Scara:	1:10
Contract nr.:	201/17.07.2019
Proiect nr.:	P.T.16/2019
Rev.:	/